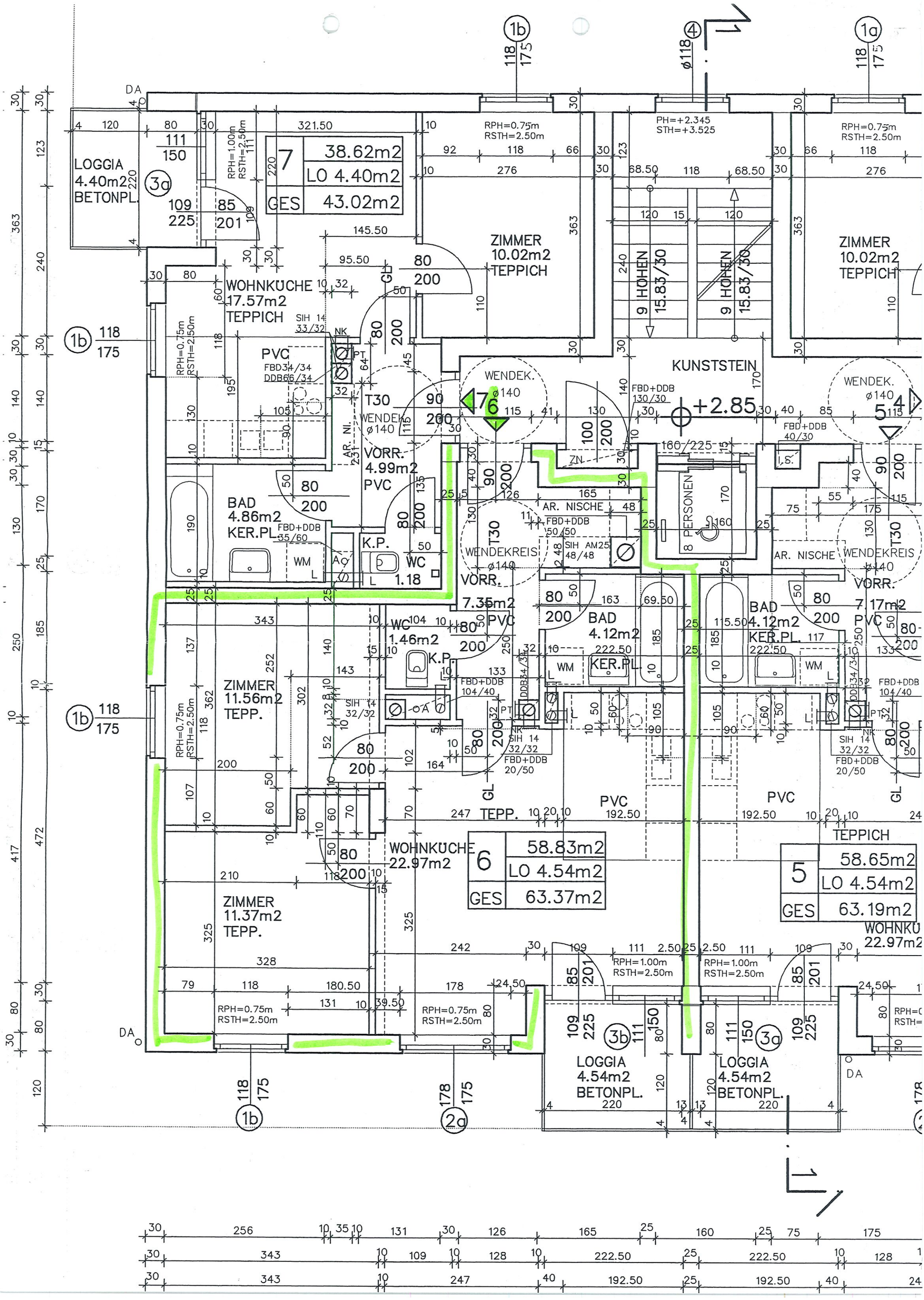
LOGGIA
4.40m2
BETONPL.
7
38.62m2
LO 4.40m2
GES
43.02m2
ZIMMER
10.02m2
TEPPICH
9 HOHEN
15.83/30
WOHNKÜCHE
17.57m2
TEPPICH
PVC
KUNSTSTEIN
+2.85
WENDEK.
VORR.
4.99m2
PVC
BAD
4.86m2
KER.PL.
K.P.
WC
1.18
WENDEKREIS
VORR.
7.35m2
PVC
WC
1.46m2
BAD
4.12m2
KER.PL.
VORR.
7.17m2
PVC
ZIMMER
11.56m2
TEPP.
TEPP.
WOHNKÜCHE
22.97m2
6
58.83m2
LO 4.54m2
GES
63.37m2
5
58.65m2
LO 4.54m2
GES
63.19m2
TEPPICH
ZIMMER
11.37m2
TEPP.
LOGGIA
4.54m2
BETONPL.
LOGGIA
4.54m2
BETONPL.
8 PERSONEN
AR. NISCHE
DA